AIROMATIC

JARDINS D'HIVER & ATRIUM

STORE DISCRET POUR JARDIN D'HIVER, MÊME DE PETITE DIMENSION

www.stobag.com

STOBAG

AIROMATIC PS4000 | PS4500

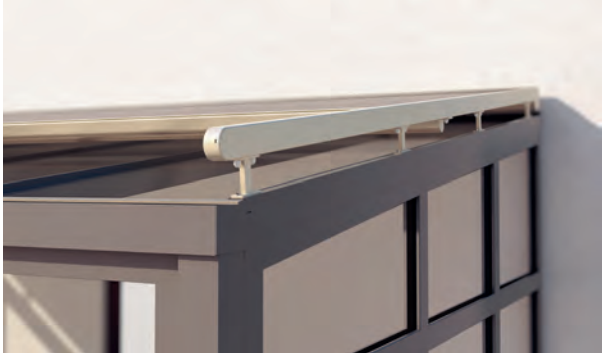

Support de fixation

PS4000 Guidage à galets

- Structure autoportante
- Les dimensions de construction compactes permettent un montage sur les fenêtres les plus petites
- Tension élevée et continue de la toile à chaque position
- Coulisse avec rainure de fixation pour un montage en continu des consoles de fixation
- Montage simple et flexible grâce aux divers supports de fixation
- Montage en embrasure possible grâce aux coulisses
- Avec guidage à galets pour une usure / un frottement réduit (PS4000)

	PS4000	PS4500
	min. 90 cm max. 400 cm	min. 90 cm max. 550 cm
	min. 85 cm max. 400 cm	min. 80 cm max. 600 cm
CLASS BEAUFORT 6	3 max. 50 km / h	3 max. 50 km / h

Indication des mesures techniques en millimètres

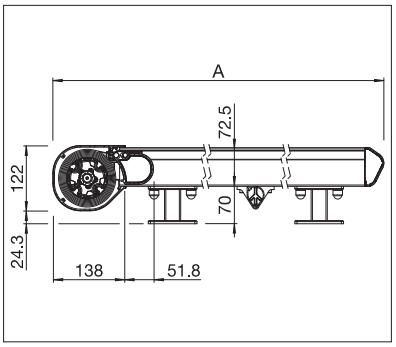

PS4000

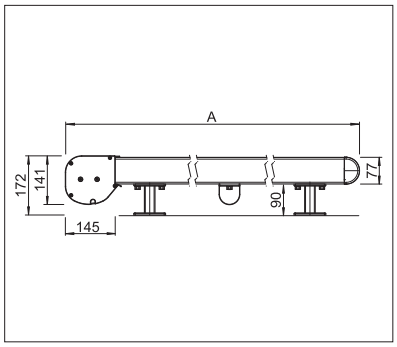

PS4500

EN 13561

ENREGISTREMENT NÉCESSAIRE

COLOURS
Découvrez les nombreuses possibilités dans le choix des coloris de châssis.

FABRICS
Faites votre choix dans une offre variée de tissus et de coloris.

ELECTRICS
Confort accru grâce à l'automatisation, aux systèmes de commande et aux solutions d'éclairage.

Plus d'informations sur www.stobag.com

Art.# 257752 – 2016-11 – © STOBAG – Sous réserve de modifications. Selon le pays ou la région, les caractéristiques techniques, l'étendue de la livraison, les conditions de garantie, le design et la disponibilité peuvent différer des indications faites au présent document.