VERTICAL

FENETRE & FAÇADE

IDEAL POUR LES NICHES – STORE VERTICAL A CONSTRUCTION OUVERTE

VERTICAL S4110 | VS4300 LIGHT

VS4300 Caisson carré ou arrondi

S4110 Sans caisson

Support mural, tendeur compris

- Système discret pour façades vitrées ou terrasses couvertes (S4110)
- Caisson de protection autoportant carré ou arrondi, au choix (VS4300)
- Possibilité de montage mural, sous dalle (S4110) ou en l'embrasure
- Plusieurs systèmes de guidage: câble, tige ou profilé aluminium
- Commande manuelle de l'intérieur par traversée murale et plaque articulée avec treuil
- Possibilité d'accouplement de 3 installations max.

	S4110	VS4300 LIGHT
↔	min. 40 cm max. 500 cm	min. 40 cm max. 500 cm
↕	min. 40 cm max. 400 cm*	min. 40 cm max. 350 cm*
	*avec guidage par câble / tige jusqu'à max. 300 cm de hauteur	*à partir de 401 cm de largeur, max. 225 cm de hauteur
CLASS BEAUFORT 6 3	max. 50 km/h	max. 50 km/h

Indication des mesures techniques en millimètres

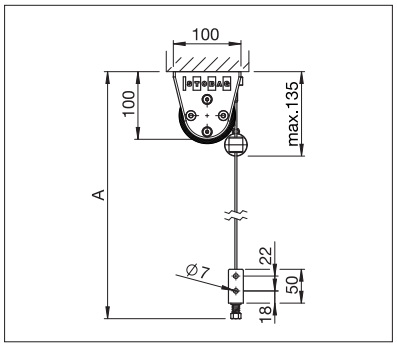

S4110 Montage sous dalle avec guidage par câble

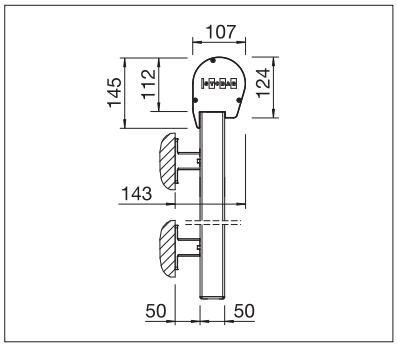

VS4300 Montage mural avec caisson arrondi et profil de guidage

EN 13561

ENREGISTREMENT NÉCESSAIRE

COLOURS
Découvrez les nombreuses possibilités dans le choix des coloris de châssis.

FABRICS
Faites votre choix dans une offre variée de tissus et de coloris.

ELECTRICS
Confort accru grâce à l'automatisation, aux systèmes de commande et aux solutions d'éclairage.

Plus d'informations sur www.stobag.com

Art.# 257140 – 2016-11 – © STOBAG – Sous réserve de modifications. Selon le pays ou la région, les caractéristiques techniques, l'étendue de la livraison, les conditions de garantie, le design et la disponibilité peuvent différer des indications faites au présent document.